www.vava.com

ASIA PACIFIC
E-mail: support.jp@vava.com(JP)
JP Importer: 株式会社SUNVALLEY JAPAN
Address: 〒104-0032 東京都中央区八丁堀3丁目18-6 PMO八丁堀III 9F

MANUFACTURER
Manufacturer: Shenzhen NearbyExpress Technology Development Co.,Ltd.
Address: Floor 7, Building E, Galaxy World Phase II, Shenzhen, China

MADE IN CHINA

VA-IH006_V1.0_JP

モデル VA-IH006
ベビーモニター
ユーザーマニュアル

目次

安全上の注意 01
警告 01
パッケージ内容 02
製品図 03
はじめに 05
1. ベビーモニターの充電 & 電源を入れる 05
2. カメラの電源を入れる 05
3. ベビーモニターとカメラのペアリング 05
4. カメラの設置 06
5. カメラを壁に取り付ける 06
6. 広角レンズ (オプション) 07
機能と操作 08
Mモニターインターフェース概要 08
1. 音量調整 09
2. ディスプレイ明るさ調整 10
3. トークバック 10
4. モニター設定 10
5. カメラの追加 / 映像表示 / 削除 11
6. デジタルズームと循環 11
7. パン＆チルト 12
8. ナイトビジョン 12
9. アラーム 12
10. 広角ビュー (オプション) 12
11. 温度アラート 13
仕様 13
トラブルシューティング 15
保証＆カスタマーサービス 16

安全上の注意

- 事故防止のため、コードは子供の手の届かないところ（90cm以上離してください）でご利用ください。

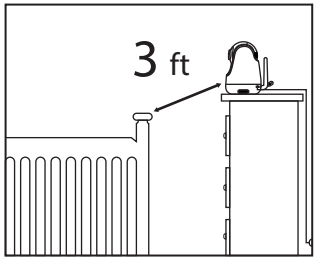

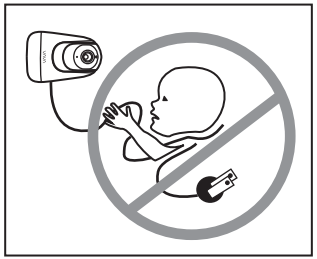

- カメラやコードはベビーベッドやベビーサークルの近くには絶対に設置しないでください。
- カメラは、ベビーベッドやベビーサークルの真上になるような壁には、絶対に設置しないでください。怪我の恐れがあります。
- ACアダプターは付属のもの以外はご利用にならないでください。
- バスタブ、シンク、洗濯機、水気の多い場所での利用は避けてください。
- ヒーター、ストーブなど発熱する機器付近でのご利用はお避けください。
- 製造元から指定された付属品のみご利用ください。
- 長期にわたり機器を利用しない場合は、コンセントを外してください。
- アップグレードピンホールには物を差し込んだりしないでください。この操作は専門的な知識を持った人物による操作が必要です。

警告

- おもちゃではありません。子供に機器で遊ばせないでください。
- レンズとレンズフードはとても小さいパーツのため、必ず赤ちゃんの手の届かないところで利用/保管ください。
- 本製品は、子供の監視の代替えとなるものではありません。
- 子供の様子は、必ず定期的にご自身で確認する必要があります。
- 本製品は、医療カメラとして利用したり、大人の監視の代わりとして利用したりすることはできません。
- 雷雨の際、機器のコンセントは外してください。

- 初めて設置する際、カメラの動作範囲や状態などをよく確認ください。その後も定期的に確認してください。
- 受信状態を定期的に確認ください。使用前やカメラの位置を変更した際には、カメラのテストを行ってください。
- 本製品は、屋内でのみご利用いただけます。
- カメラの掃除には、乾いた布をご利用ください。
- 機器の空気口は、塞がないでください。
- モニターがカメラに近すぎるとマイクのハウリングが起こる可能性があります。モニターとカメラは、最低1.5m離してください。

パッケージ内容

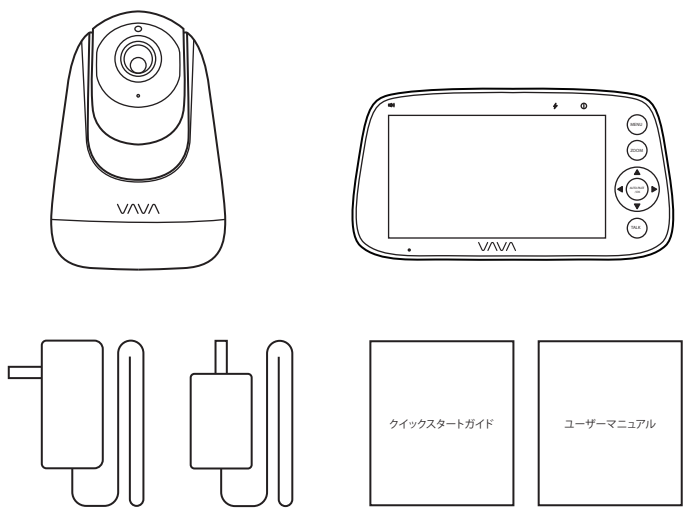

- ベビーモニター＆カメラ (モデル: VA-IH006)
- USB-C充電ケーブル付きモニターアダプター
- カメラアダプター
- Micro-USB 充電ケーブル
- クイックスタートガイド
- ユーザーマニュアル

製品図

ベビーモニター

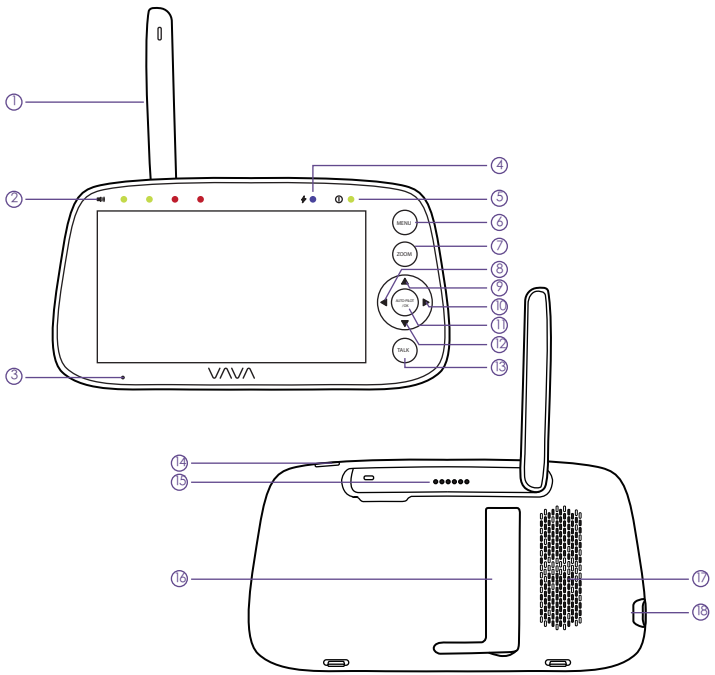

① アンテナ
② 音量インジケーター
③ マイク
④ 充電インジケーター
⑤ 電源インジケーター
⑥ メニューボタン
⑦ ズームボタン
⑧ 左ボタン
⑨ 上ボタン
⑩ 右ボタン
⑪ OKボタン
⑫ 下ボタン
⑬ 通話 / ショートカットボタン
⑭ 電源ボタン
⑮ アップグレードピンホール
⑯ バックスタンド
⑰ スピーカー
⑱ USB-Cポート

カメラ

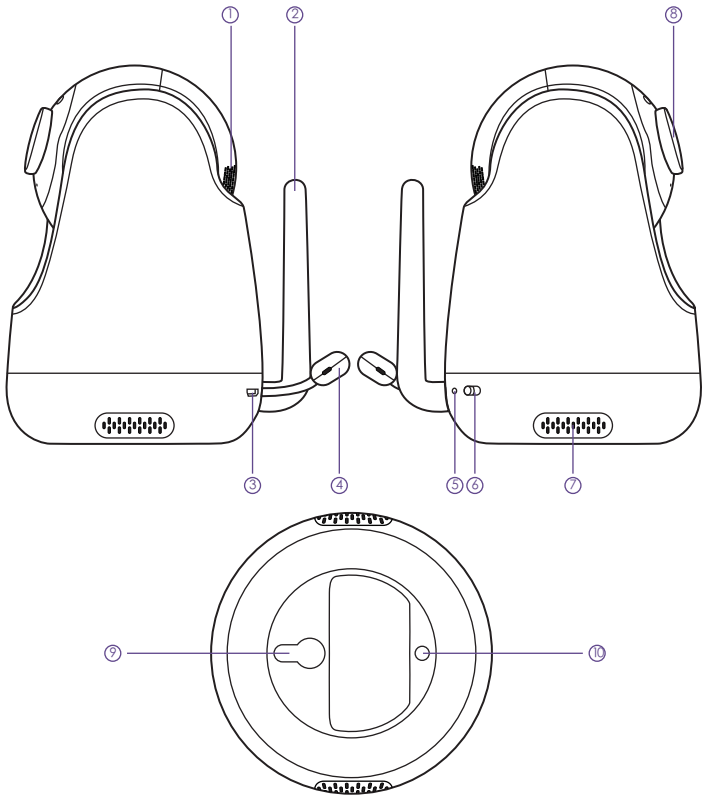

① カメラベント
② カメラアンテナ
③ Micro-USBポート
④ 温度センサー
⑤ リセットピンホール
⑥ 電源スイッチ
⑦ スピーカー
⑧ レンズ
⑨ ペアリングボタン
⑩ 取り付けホール

はじめに

1. ベビーモニターの充電&電源を入れる

1) モニターアダプターをモニターと電源に接続します。
2) 電源インジケーターがオフ（フル充電）の場合、本体をコンセントから外してください。
3) モニターの電源ボタンを押すと電源が入り、電源インジケーターが緑に光ります。

2. カメラの電源を入れる

1) Micro-USBケーブルとカメラアダプターでカメラを電源とつなげます
2) 電源スイッチをスライドさせ電源を入れます。電源インジケーターが緑に光っていくことを確認ください。

- 付属の電源アダプター以外使用しないでください。
- カメラと電源コードは赤ちゃんの手の届かないところにおいてください。

3. ベビーモニターとカメラのペアリング

初期設定では、製造された時点でカメラ１台とモニターがペアリングされています。モニターとカメラの電源を入れると、この２台は自動的にペアリングされます。カメラを追加するには、カメラの底部にあるペアリングボタンを押し、メニューボタンを押したら、 -> -> を選択するとモニターがカメラと自動ペアリングを行います。

- ペアリングに成功すると、左上に以下のアイコンが表示され、 1 カメラの数が表示されます。
- モニターがカメラに近すぎるとマイクのハウリングが起こる可能性があります。モニターとカメラは、最低1.5m 離してください。
- 赤ちゃんの部屋（またはカメラを使う場所）で、ペアリングを行うことをお勧めします。

4. カメラの設置

安全のために、赤ちゃんから1.5〜2m離れた場所にカメラを設置ください。また、ナイトビジョンモードで見やすくするためにもその距離が必要です。

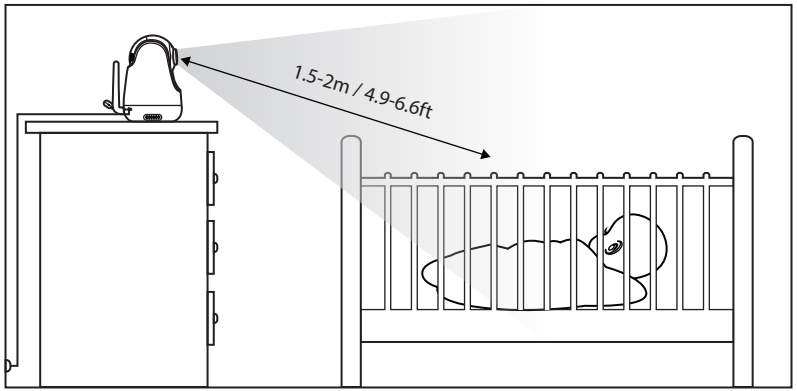

5. カメラを壁に取り付ける

1) 赤ちゃんの手の届かない場所に、カメラを取り付ける場所を決めます。
2) 壁に取り付けたネジ(含まれていません)をカメラの取り付け穴へ入れます。

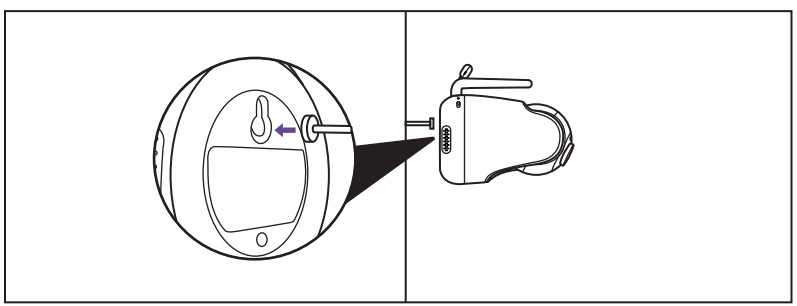

ネジはネジアンカーと一緒に利用することを強くお勧めします。カメラがしっかり壁に取り付けられていることを確認するまで手を離さないでください。

6. 広角レンズ(オプション)

アルミニウムレンズフード（特別なビデオ効果はありません）が取り付けられています。広角レンズ（別売り）を取り付けるには、オリジナルレンズを反時計回りに回し、取り外します。その後、新しいレンズを時計回りに回しながら取り付けます。

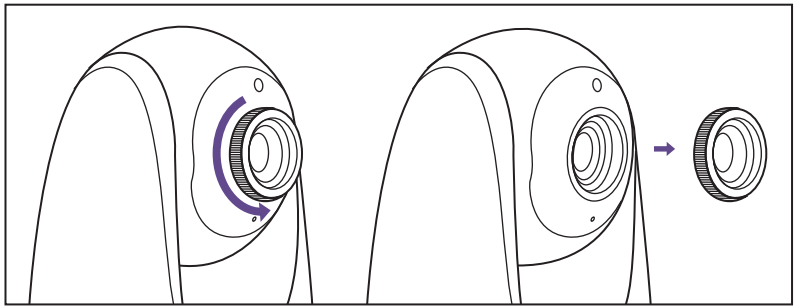

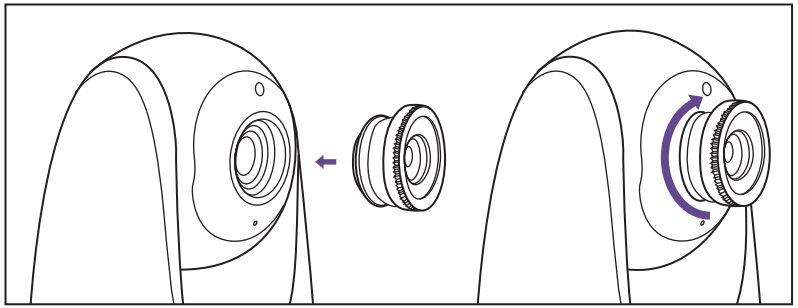

機能 & 操作

モニターインターフェース概要

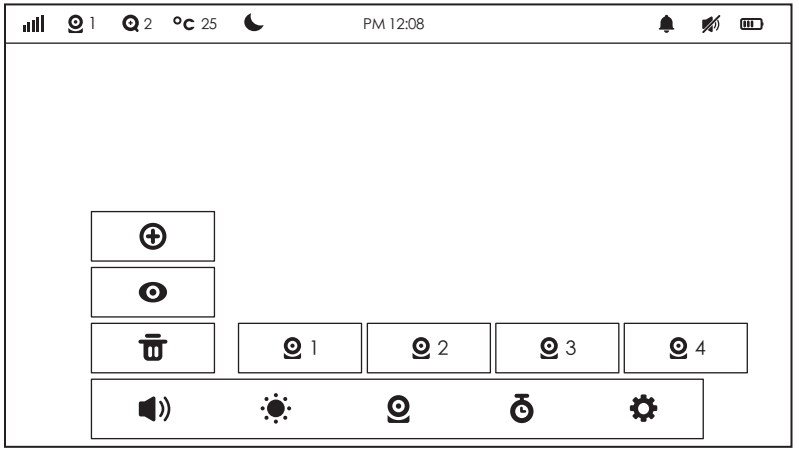

トップステータスインジケーター

	シグナル	4レベル
1	現在のカメラ	カメラ 1 / カメラ 2 / カメラ 3/ カメラ 4
2	ズーム	2X / 4X
°C	現在の温度	℃ / ℉
	ナイトバージョン	薄暗い環境での自動オン
PM 12:08	現在の時間	AM / PM
	アラーム	オン / オフ
	ミュート	すべてのシステムサウンドをミュート
	トークバック	オン / オフ
	バッテリー	5レベル

ボトムメニューアイコン

	カメラの追加	最大 4台
	カメラビュー	カメラを 1 台ずつ選択して映像表示
	カメラの削除	カメラを選択して削除
	スピーカー音量	0-7レベル (0の時にミュート)
	明るさ	1-8 レベル
	カメラ	カメラの追加 / 映像表示 / 削除
	アラーム	オフ/ 2時間 / 4時間/6時間/ 時間設定 (時間 / 分 / AM, PM)
	設定	時間 システムサウンド音量 温度メモリ 自動スリープタイム 工場出荷時に戻す カスタマーサービス連絡先

1. 音量調節

1) ショートカットボタンを使い：通話ボタンを押す-> 左/右ボタン < と > で素早く調整。
2) または、メニューボタンを押して -> OKボタン -> 左/ 右 ボタンで音量の上げ、下げを行い、OKボタンで設定を保存。

システムサウンド調整は、モニター設定-> システムサウンド音量か ら行えます

2. ディスプレイの明るさ調整

1) ショートカットボタンを使う: 通話ボタンを押す -> 上下ボタン と のアイコンで素早く調整。
2) または、メニューボタンを押す-> OKボタン -> 上下ボタンで、明るさを上げ下げし、OK ボタンで設定を保存。

3. トークバック

1) 通話 / ショートカットボタンを 1 度押して、音量と明るさを素早く調整。
2) 通話ボタンを押しながら、赤ちゃんへ話しかけることができます。ボタンを離すと通話モードが終了します。

- 通話モードに入ると、モニターに が表示されます。
- ミュートになっていたり音量が低すぎたりすると赤ちゃんの声が聞こえない場合があります。
- 通話ボタンを押している間、カメラからの音は聞こえません。赤ちゃんの声を聞くには、ボタンから手を離してください。

4. モニター設定

メニューボタンを押す、左右ボタン、OKボタンでモニター設定。

1) **時間設定:** 現在の時間を設定するには、時間、分、AM/ PM を設定してください。
2) **システムサウンド音量:** 低、高、ミュートから選択します。
3) **温度スケール:** °C または°F. を選択します。
4) **スクリーン自動スリープタイム:** 1分, 2分, 5分, オフから選択します。
5) **工場出荷時状態に戻す:** OKを押してリセットを行います。工場出荷状態に戻している間"Restoring factory settings（工場出荷状態に復元しています）"が表示されます。この際、どのボタンを押しても操作はできません。完了するとモニターは自動的に再起動します。
6) **カスタマーサービス連絡先:** カスタマーサービスのメール、電話番号、住所の確認ができます。

- モニターとカメラの接続が弱い際にミュートにするには、 システムサウンド音量をミュートにしてください。
- モニタースクリーンがスリープモードの時、音声がオンの間は、電源インジケーターは、緑にゆっくり点滅します;スリープモードは、ボタンをどれでも押せば解除されます。電源ボタンを１度押してもスクリーンをオフにすることができます。
- 電源ボタンを長押ししてもモニターの電源オン/オフができます。

5. カメラの追加、映像表示、削除

1) カメラを追加するには、メニューボタンを押し、 -> -> + を選択。
2) カメラの表示は、 -> から行えます。
   –カメラが２台ある場合、 をタップすると追加されているカメラを15秒ごとに循環します。
   –カメラ番号(1/2/3/4)を選択して、特定のカメラを映し出します。
3) カメラを削除するには、 -> を選択します。少なくとも、一つのカメラが追加されている必要があります。すべてのカメラを削除しないでください。削除が必要な際は、削除する前に新しいカメラを追加ください。

異なるカメラビューをスイッチすることができます。現行のカメラ番号がモニターのカメラアイコン とともに表示されます。カメラの映像は、１台毎のみ映し出します。

6. デジタルズーム＆循環

カメラ映像が表示されている際、ズームボタンを押すと２倍/４倍ズームができます。ボタンを３度目に押すと元の映像に戻ります。OKボタンを４秒間長押しすると自動循環が開始され、もう一度OKボタンを押すと停止します。

現在のズームレベルが、モニターのズームアイコンの横に 2 表示されます。

7. パン＆チルト

カメラの表示をしている時に、左/右/上/下ボタンを押すと、異なるアングル（鉛直方向108度、水平方向270度）を見ることができます。

8. ナイトビジョン

ナイトビジョンは、薄暗い環境で自動的に作動します。カメラは高強度赤外LEDを装備しており、暗い環境でも鮮明な映像を映し出します。白黒画像は、2mの距離まで捉えます。

9. アラーム

メニューボタン->右ボタンを押して、アラームメニューを選択-> OKボタン -> 上 / 下ボタンで、タイマー設定を選択します。2時間、4時間、6時間アラーム、または時間と分を設定することが可能です。アラーム時間になると、ビープ音が鳴り、OKボタンを押すと止まります。止めない限り30秒間鳴り続け、1分後に再度なります。アラームは３回繰り返し、止まります。

タイマーが設定されると、アラームの アイコンがモニターに表示されます。設定前に、モニターの時間が、現在の時間であるか確認ください。

10. 広角表示 (オプション)

広角レンズ（別売り）を取り付けます。（前項の広角レンズの取り付けに関するセクションを参照ください。）およそ170度の広角ビューを表示できます。

11. 温度アラート

モニターが高温(>35°C / 95°F)または低音(<0°C / 32°F)になると、“HH” または “LL”が、 と のアイコンとともに、表示され、ビープ音がなります。

モニターがミュートになっていると赤ちゃんの声が聞こえない可能性があります。

仕様

モニター

モデル	VA-IH006
Sonix IC	SN93700
解像度	IPS (720 x 1280), PPI=293
接続	2.4GHz
画像アスペクト	16:9 (HD720)
画像圧縮	h.264 (フレームレート = 18fs)
操作範囲	280 - 300m (アンテナは垂直方向に90°)
温度アラート	有り
音量調整	7 レベル
明るさ	8 レベル
アンテナ	回転度 (最大 90°)
電源入力	5V / 1.5A (長さ1.5m USB Cケーブル)
Zoom	ズームイン(2倍) ズームイン(4倍)
オートパイロット	2 サイクル
両方向通話	有り
複数カメラ	最大 4 台
保管温度	-10°C ~ 55°C / 14 - 131°F
動作温度	0°C ~ 40°C / 32 - 104 °F

カメラ

Cmos	720p (1280x720), 3.0M, 1/4"
接続	2.4GHz
画像圧縮	h.264 (フレームレート = 18fs)
電源入力	5V / 1.2A, 長さ2.5m Micro-USBケーブル
パン＆チルト	鉛直方向108° (上=90, 下=18) 水平方向270° (左=135, 右=135)
ズーム	ズームイン(2倍) ズームイン(4倍)
オートパイロット	2サイクル
ビューアングル	鉛直方向: 1.5m, 水平方向: 1.4m
レンズ焦点	1.5m～無限遠
ナイトビジョン	白黒画像（2mの距離をクリアに捉えます）
IR LED	波長 940nmの非可視 IR LED (x 12 pcs)
ライトセンサー	有り
両方向通話	有り
保管温度	-10°C ~ 55°C / 14 - 131°F
動作温度	0°C ~ 40°C / 32 - 104 °F

トラブルシューティング

製品の電源が入らない	• カメラとモニターの電源が入っているか確認ください。 • カメラが電源と正常に接続されているか確認ください（充電がされていないと電源が落ちます。）。 • モニターのバッテリーが十分か確認ください（モニターのバッテリーレベルアイコンが赤くゆっくり点滅すると自動で電源が落ちます）。 • 電源ケーブルに損傷がないか確認ください。
ベビーモニターがカメラと接続できない	• カメラとモニターの距離を確認下さい。 （推奨：1.5〜2m） • モニターのバッテリーが十分あるか確認ください。接続性向上のため充電をしてください。 • カメラがしっかり電源に接続されているか確認ください。 • 金属製の大きな物体（ドア、冷蔵庫、鏡な度）がカメラとモニターの間にないか確認ください。そのような物が置かれていると、信号の妨げになる場合が有ります。 • 他に2.4GHz製品（Wi-Fi ルーター、電子レンジなど）が周辺で使われていないか確認ください。これかが接続の妨げになっている可能性があります。 • 上記に当てはまらない場合、ペアリングをやり直してください。カメラの底部にあるペアリングボタンを押し、メニューボタンを押し、 > > 、モニターはカメラと自動ペアリングを行います。
カメラビューで何も表示されない	• カメラとのすべての接続（電源コードとペアリング）を確認してください。 • スクリーンがスリープモードになっていないか確認ください。いずれかのボタンを押して起動させてください。 •カメラとモニターが範囲内に位置しているか確認してください、また、モニターアンテナを垂直に調整

モニターから音がしない	すると受信状態が改善されます。 システムサウンド音量が 0 に設定されていないか確認してください。0 設定だとミュートになります。
白黒映像	ナイトビジョンLEDがオンになっている可能性があります。 部屋の明るくするとナイトモードを強制解除できます。
ビデオが途切れる	• カメラとモニターの距離が離れすぎていないか、機器の間に通信を妨げるものがないか確認ください。モニターアンテナを垂直に調整すると受信状態が改善されます。
騒音がうるさい	• 音量が大きすぎる場合は、メニューボタンを押して、-> OK ボタン-> 左ボタンで音量を下げます。 • カメラとモニターが近すぎる可能性があります。少なくとも1.5mは話してください。 • カメラが遠すぎる可能性があります。モニターから10m いないに設置してください。
ソフトウェアバージョン	モニターの電源ボタンを押し、モニターを切ります。電源が切れる前にソフトウェアバージョンがスクリーンに表示されます。

保証 & カスタマーサービス

18ヶ月保証
生涯カスタマーサービス
(モニターまたはユーザーガイドの裏表紙で連絡先を確認ください)